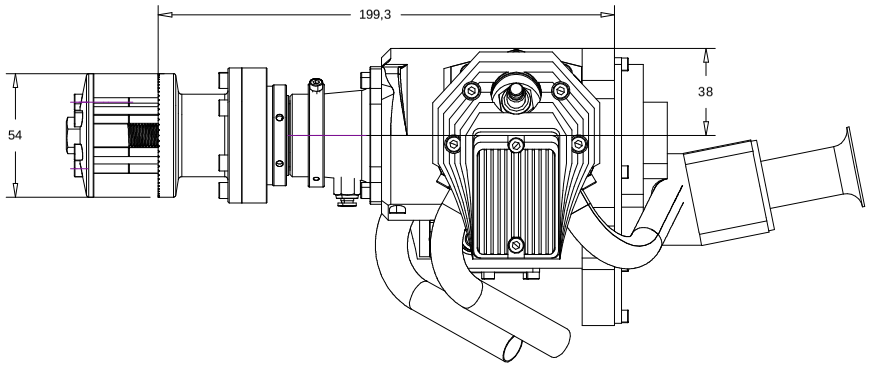

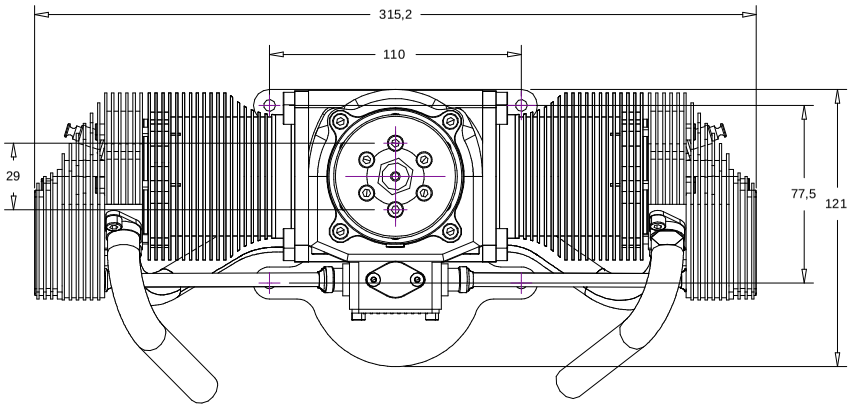

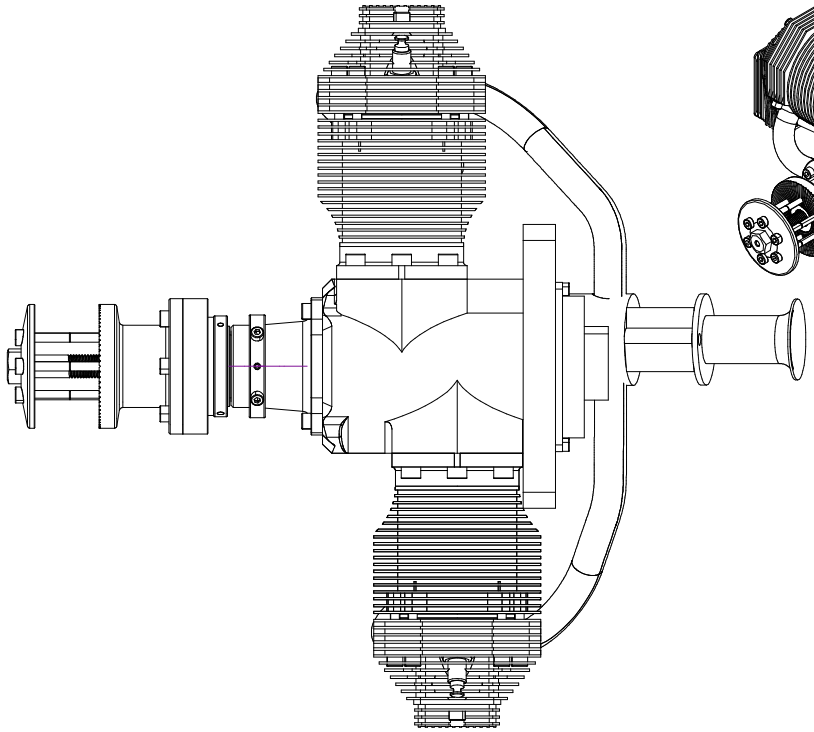

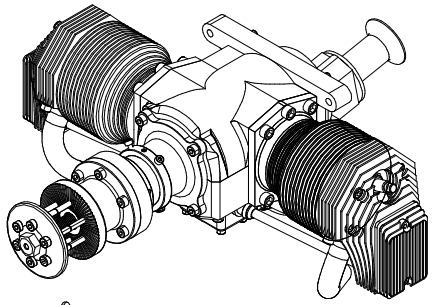

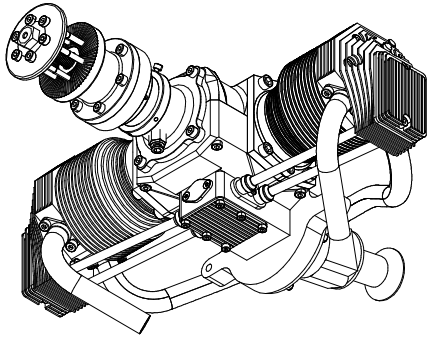

							Maszstab _	Gewicht Gewicht
							Werkstoff _	
					Datum	Name	Benennung KOLM Engines BX130 V3	
				Bear.				
				Gepr.				
				Norm				
				KOLM ENGINES four stroke model aircraft engines			Zeichnungsnummer _	Blatt 1
-								BL
-								
Zus.	Aenderung	Datum	Nam.	Ursprung: _			Ers. für: _	Ers. durch: _