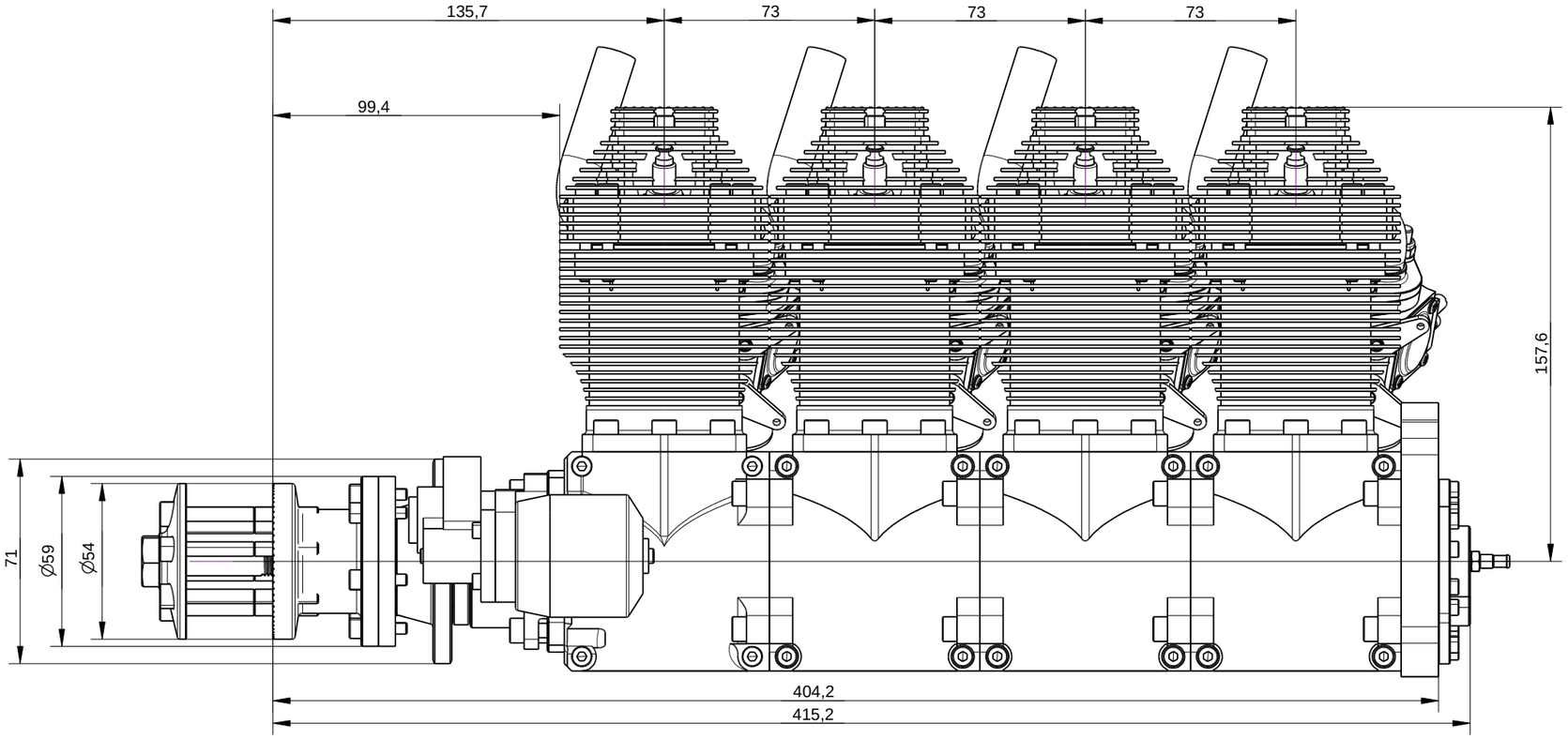

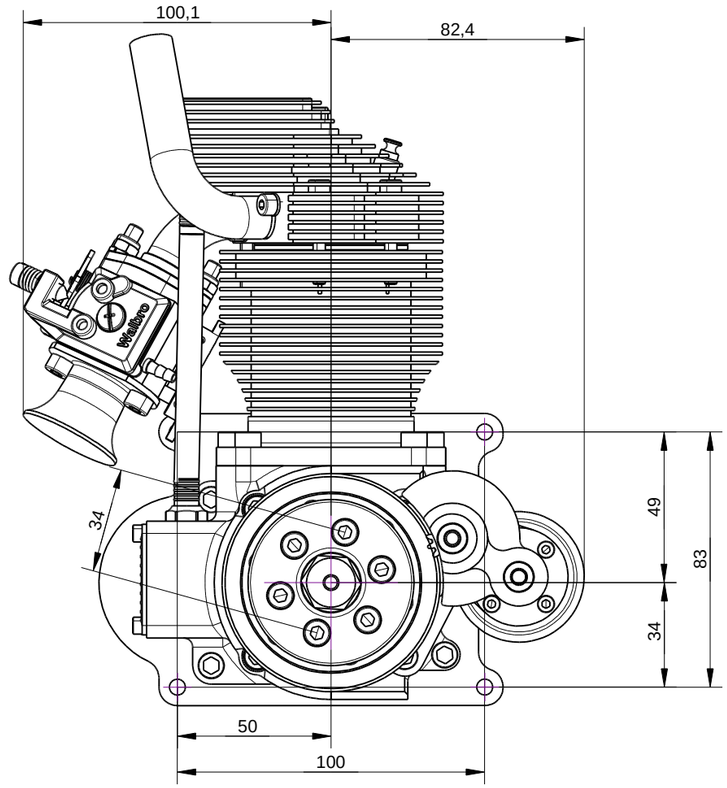

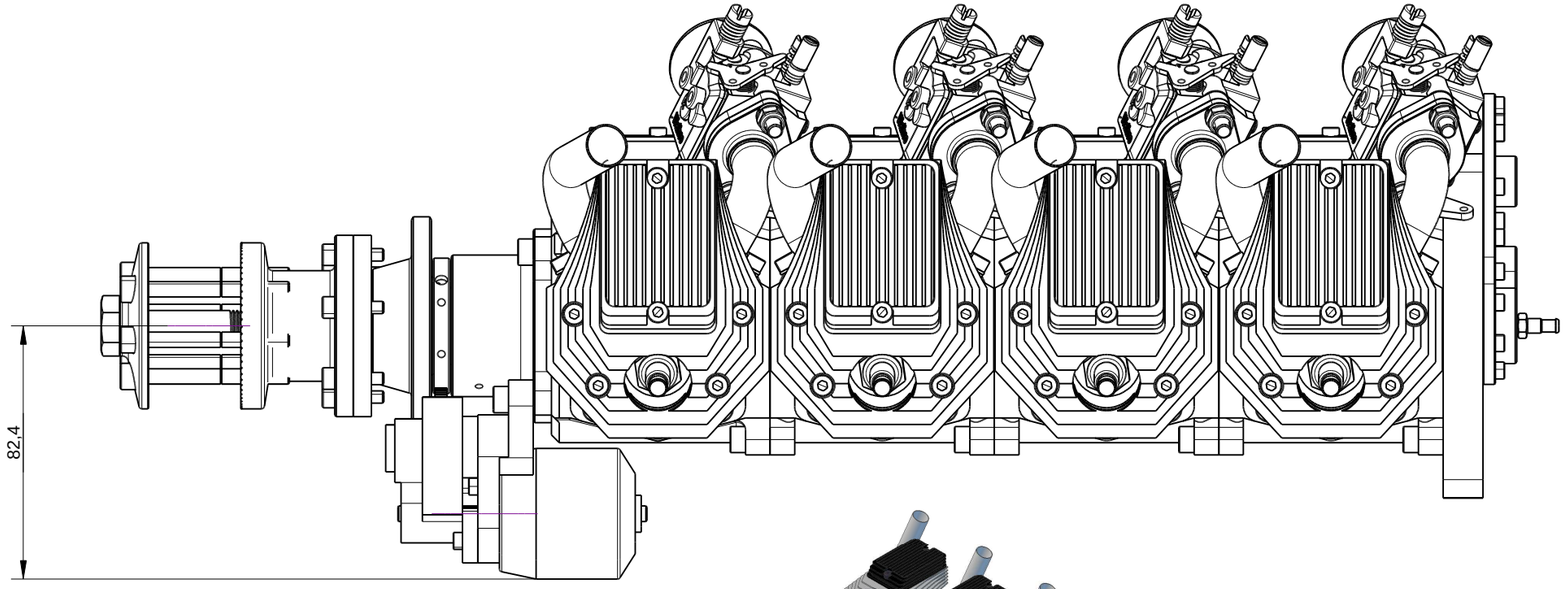

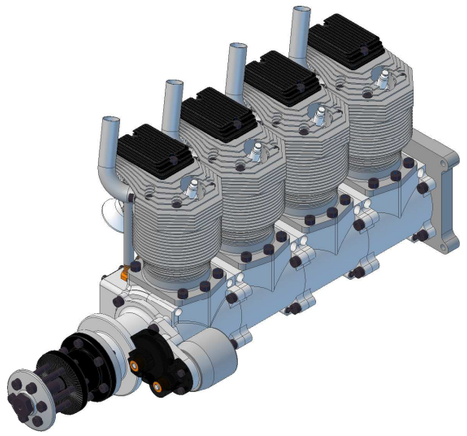

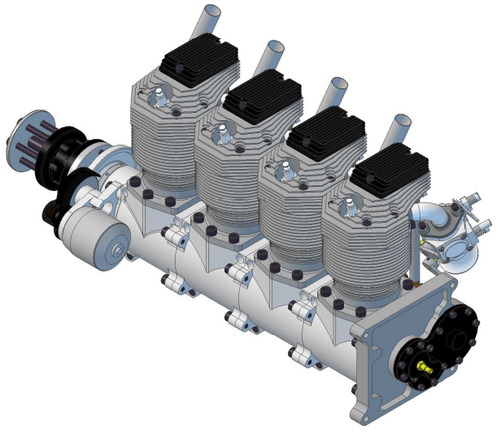

						Maszstab _	Gewicht Gewicht
						Werkstoff _	
					Datum	Name	Benennung KolmEngines IL310 V4 ShortEdition mit E-Starter/with electric starter
				Bear.			
				Gepr.			
				Norm			
				KOLMengines 4 stroke model aircraft engines			Zeichnungsnummer IL310-4-04-SE-S
-							Blatt 1
-							BL
Zus.	Aenderung	Datum	Nam.	Ursprung:_			Ers. für: _ Ers. durch:_